Checkliste Spurverbreiterungen

- Mit dieser Checkliste können Sie die mögliche Spurverbreiterungsstärke für Ihr Fahrzeug ermitteln.
- Bitte senden Sie die vollständig ausgefüllte Checkliste an uns. Wir helfen Ihnen gerne mit den passenden Artikelnummern weiter.

Name _____ Adresse _____
Vorname _____ _____
E-Mail _____ _____
Telefon _____ KD-Nummer _____

Fahrzeug (Hersteller/Typ) _____ 1. Invk. Setzung _____
Typengenehmigungs-Nr. (Pos 24 im Fahrzeugausweis) _____
EG-Nummer aus EG-Uebereinstimmungsbescheinigung (COC) falls Typengenehmigungs-Nr. = X _____

Lochzahl Felge ☐ 3 ☐ 4 ☐ 5 ☐ 6

Felge ☐ Original ☐ Nicht Original

Dimension Felge VA _____ ET _____ Dimension Felge HA _____ ET _____
Bereifung VA _____ Bereifung HA _____

Wie wird das Mass der Spurverbreiterung ermittelt?

Anhand der nebenstehenden Skizze kann das Mass für die Distanzscheiben ermittelt werden.

Mass **A1** = Abstand Reifenflanke zu Kotflügelrand aussen
Mass **A2** = 5 mm Sicherheitsmarge (muss am ermittelten Mass A1 abgezogen werden)

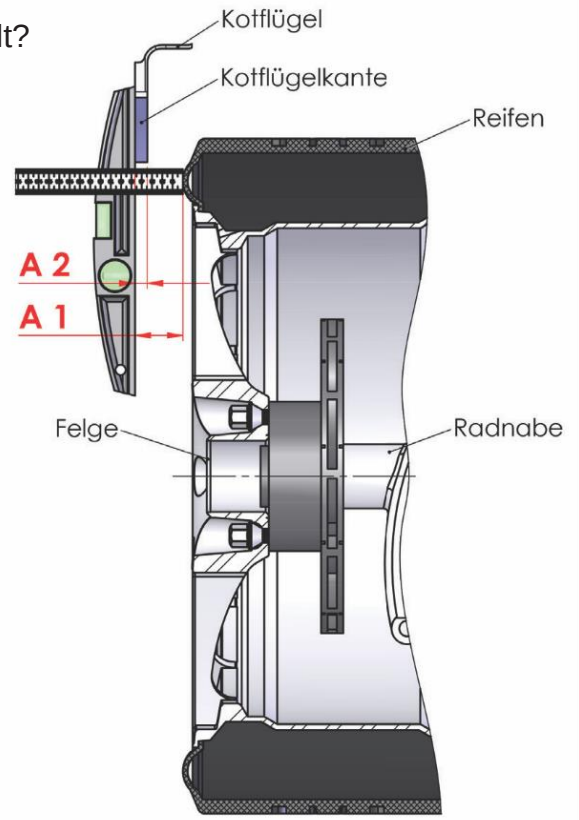

Beispiel
25mm (Mass **A1**) – 5mm (Mass **A2**) = 20mm Platz für Distanzscheibe

Ermittelte Masse:
VA _____ mm HA _____ mm

Checkliste Spurverbreiterungen

Wie lang ist das Gewinde Ihrer Radschraube (L1)?

Länge (L1) _____ mm

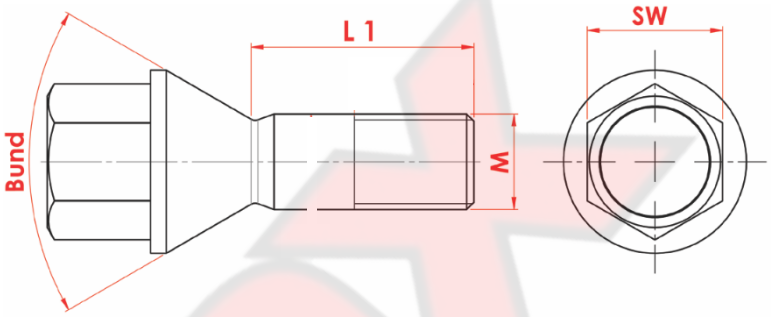

Bund

- ☐ Kegel 60°
- ☐ Kugel
- ☐ Loser Sitz
- ☐ Flachbund

Gewinde (M)

- ☐ M12x1.25
- ☐ M12x1.5
- ☐ M14x1.25
- ☐ M14x1.5

Schlüsselweite (SW)

- ☐ 17
- ☐ 19
- ☐ 22

Vorher

Nachher